【男子の部】

1 池本・池本（高知・中村）
2 内藤・小川（岡山・総社）
3 須山・橘（愛媛・松山）
4 ~~高垣・松本（香川・豊中）~~
5 溝口・丸山（兵庫・龍野）
6 山口・井口（高知・春野）
7 青野・簗田（愛媛・北伊予）
8 坂東・大谷（徳島・入田）
9 長田・富士見（香川・琴平）
10 小川・北原（和歌山・印南/日高）
11 妹尾・鈴木（徳島・市場）
12 平家・越智（愛媛・玉川）
13 谷口・関（和歌山・LCC）
14 松元・中曽（香川・丸亀）
15 曽根・難波（岡山・倉敷）
16 清水・橋本（兵庫・上郡）
17 竹下・伊出（高知・高知）
18 羽根・杉本（和歌山・橋本）
19 小林・矢野（愛媛・伯方）
20 ~~高津・宮田（香川・善通寺）~~
21 池田・大澤（愛媛・吹揚）
22 清原・藤本（広島・安芸）
23 森・計盛（徳島・アイビー）
24 岡村・和泉（高知・中村）
25 正岡・越智（愛媛・玉川）
26 森本・東山（和歌山・下津）
27 小片・野尻（香川・善通寺）
28 丸山・名村（兵庫・龍野）
29 片岡・藤本（広島・安芸）
30 高橋・山口大（高知・春野）
31 河野・水田（愛媛・松山）
32 藤村・山岡（高知・平田）
33 浜田・岸本（和歌山・LCC）
34 大村・檜垣（徳島・阿波/愛媛・波方）
35 遠藤・藤井（岡山・総社）
36 山本・浜田（高知・東中筋）
37 福井・吉野（香川・多度津）
38 衛藤・西川（和歌山・ゆかわ）
39 中西・赤澤（徳島・市場）
40 尾平・長谷川（香川・琴平）
41 西畑・二階堂（和歌山・九度山/橋本）
42 白川・松本（香川・豊中）
43 佐竹・戸田（高知・大用）
44 片山・日笠（岡山・備前）
45 垣花・岡田（和歌山・橋本／九度山）
46 北川・小野（愛媛・波方）

雁金・児島（兵庫・上郡）

47 中平・中山（高知・東中筋）
48 上岡・浜田（和歌山・LCC）
49 原田・佐藤（徳島・市場）
50 雁金・小島（兵庫・上郡）
51 藤本・掛之内（広島・安芸/ブルーム）
52 大石・山本（高知・高知）
53 西森・岩瀬（岡山・倉敷）
54 原・瀬尾（愛媛・吹揚）
55 秋山・秋山（香川・豊中）
56 尾崎・天野（和歌山・印南/日高）
57 塩田・堀川（香川・善通寺）
58 渡邉・日浅（愛媛・玉川）
59 山下・中桐（高知・春野）
60 近藤・野中（岡山・備前）
61 新谷・東本（和歌山・下津）
62 松原・榊（和歌山・橋本）
63 前川・吉成（徳島・アイビー）
64 衣笠・小川（岡山・総社）
65 楠・井出（愛媛・東予）
66 大村・野崎（徳島・阿波）
67 江川・尾原（和歌山・日高）
68 堀川・大塚（和歌山・LCC）
69 鳥谷・下村（高知・東中筋）
70 近藤・森（岡山・備前）
71 楠橋・赤瀬（愛媛・吹揚）
72 佐藤・戸田（高知・大用）
73 山渕・庭瀬（愛媛・松山）
74 丸岡・犬井（香川・豊中）
75 田中・谷本（和歌山・橋本）
76 奥村・和田（徳島・スワン）
77 細川・野崎（徳島・阿波）
78 内藤・遠藤（岡山・総社）
79 遠崎・坪川（広島・安芸）
80 田村・加藤（和歌山・九度山/橋本）
81 西森・杉本（岡山・倉敷）
82 東・谷口（高知・中村）
83 石井・清水（香川・多度津）
84 小出・坂東（徳島・市場）
85 内海・満田（兵庫・龍野）
86 諏訪・高津（愛／香・波方／善通寺）
87 玉置・柴田（和歌山・日高）
88 西岡・戸田（高知・春野）

【女子の部】

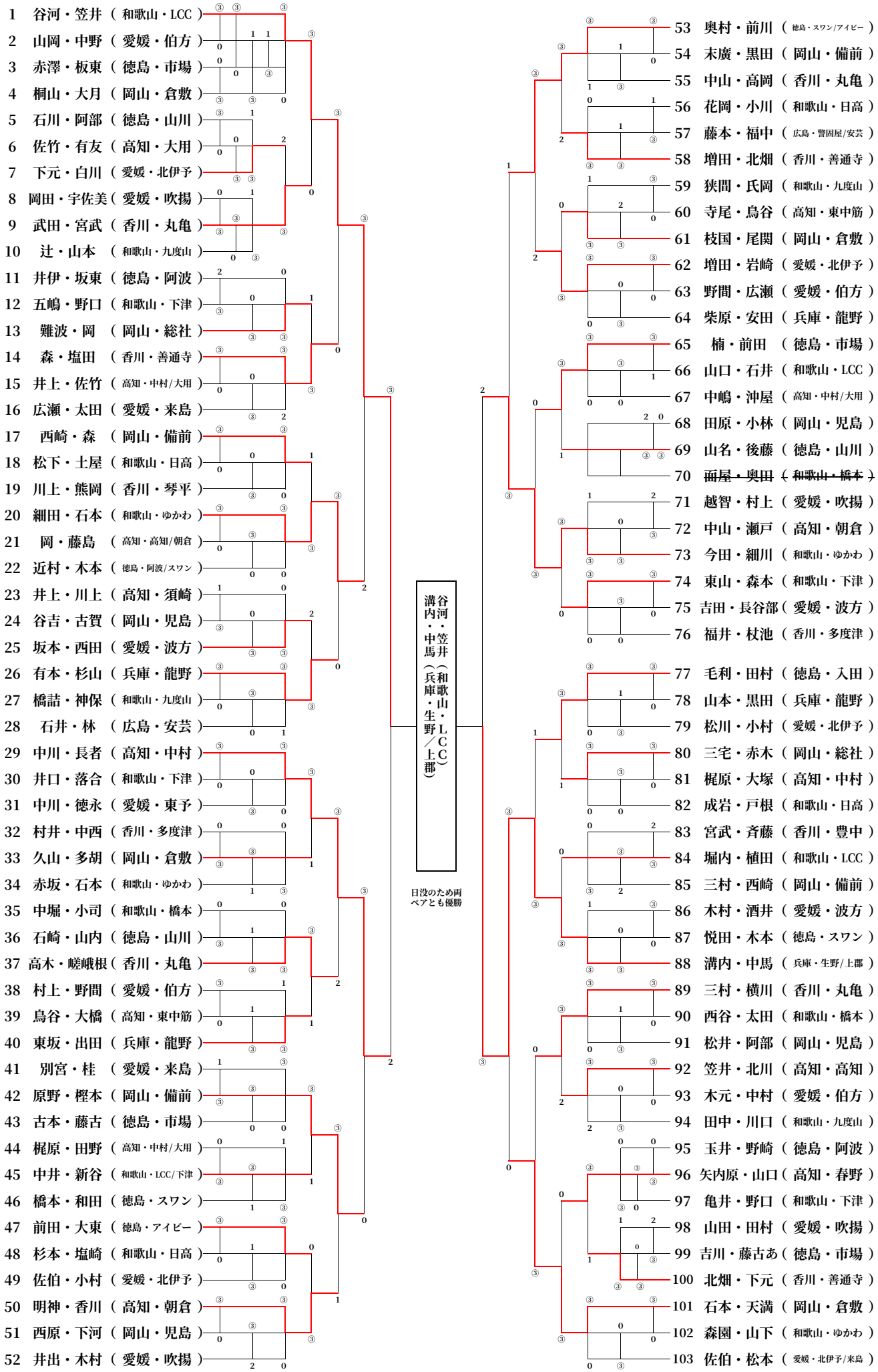
1 谷河・笠井（和歌山・LCC）
2 山岡・中野（愛媛・伯方）
3 赤澤・板東（徳島・市場）
4 桐山・大月（岡山・倉敷）
5 石川・阿部（徳島・山川）
6 佐竹・有友（高知・大用）
7 下元・白川（愛媛・北伊予）
8 岡田・宇佐美（愛媛・吹揚）
9 武田・宮武（香川・丸亀）
10 辻・山本（和歌山・九度山）
11 井伊・坂東（徳島・阿波）
12 五嶋・野口（和歌山・下津）
13 難波・岡（岡山・総社）
14 森・塩田（香川・善通寺）
15 井上・佐竹（高知・中村/大用）
16 広瀬・太田（愛媛・来島）
17 西崎・森（岡山・備前）
18 松下・土屋（和歌山・日高）
19 川上・熊岡（香川・琴平）
20 細田・石本（和歌山・ゆかわ）
21 岡・藤島（高知・高知/朝倉）
22 近村・木本（徳島・阿波/スワン）
23 井上・川上（高知・須崎）
24 谷吉・古賀（岡山・児島）
25 坂本・西田（愛媛・波方）
26 有本・杉山（兵庫・龍野）
27 橋詰・神保（和歌山・九度山）
28 石井・林（広島・安芸）
29 中川・長者（高知・中村）
30 井口・落合（和歌山・下津）
31 中川・徳永（愛媛・東予）
32 村井・中西（香川・多度津）
33 久山・多胡（岡山・倉敷）
34 赤坂・石本（和歌山・ゆかわ）
35 中堀・小司（和歌山・橋本）
36 石崎・山内（徳島・山川）
37 高木・嵯峨根（香川・丸亀）
38 村上・野間（愛媛・伯方）
39 鳥谷・大橋（高知・東中筋）
40 東坂・出田（兵庫・龍野）
41 別宮・桂（愛媛・来島）
42 原野・樫本（岡山・備前）
43 古本・藤古（徳島・市場）
44 梶原・田野（高知・中村/大用）
45 中井・新谷（和歌山・LCC/下津）
46 橋本・和田（徳島・スワン）
47 前田・大東（徳島・アイビー）
48 杉本・塩崎（和歌山・日高）
49 佐伯・小村（愛媛・北伊予）
50 明神・香川（高知・朝倉）
51 西原・下河（岡山・児島）
52 井出・木村（愛媛・吹揚）
53 奥村・前川（徳島・スワン/アイビー）
54 末廣・黒田（岡山・備前）
55 中山・高岡（香川・丸亀）
56 花岡・小川（和歌山・日高）
57 藤本・福中（広島・警固屋/安芸）
58 増田・北畑（香川・善通寺）
59 狭間・氏岡（和歌山・九度山）
60 寺尾・鳥谷（高知・東中筋）
61 枝国・尾関（岡山・倉敷）
62 増田・岩崎（愛媛・北伊予）
63 野間・広瀬（愛媛・伯方）
64 柴原・安田（兵庫・龍野）
65 楠・前田（徳島・市場）
66 山口・石井（和歌山・LCC）
67 中嶋・沖屋（高知・中村/大用）
68 田原・小林（岡山・児島）
69 山名・後藤（徳島・山川）
70 ~~西屋・奥田（和歌山・橋本）~~
71 越智・村上（愛媛・吹揚）
72 中山・瀬戸（高知・朝倉）
73 今田・細川（和歌山・ゆかわ）
74 東山・森本（和歌山・下津）
75 吉田・長谷部（愛媛・波方）
76 福井・杖池（香川・多度津）
77 毛利・田村（徳島・入田）
78 山本・黒田（兵庫・龍野）
79 松川・小村（愛媛・北伊予）
80 三宅・赤木（岡山・総社）
81 梶原・大塚（高知・中村）
82 成岩・戸根（和歌山・日高）
83 宮武・斉藤（香川・豊中）
84 堀内・植田（和歌山・LCC）
85 三村・西崎（岡山・備前）
86 木村・酒井（愛媛・波方）
87 悦田・木本（徳島・スワン）
88 溝内・中馬（兵庫・生野/上郡）
89 三村・横川（香川・丸亀）
90 西谷・太田（和歌山・橋本）
91 松井・阿部（岡山・児島）
92 笠井・北川（高知・高知）
93 木元・中村（愛媛・伯方）
94 田中・川口（和歌山・九度山）
95 玉井・野崎（徳島・阿波）
96 矢内原・山口（高知・春野）
97 亀井・野口（和歌山・下津）
98 山田・田村（愛媛・吹揚）
99 吉川・藤古あ（徳島・市場）
100 北畑・下元（香川・善通寺）
101 石本・天満（岡山・倉敷）
102 森園・山下（和歌山・ゆかわ）
103 佐伯・松本（愛媛・北伊予/来島）
谷河・笠井（和歌山・LCC）
溝内・中馬（兵庫・生野/上郡）
日没のため両ペアとも優勝