平成22年度　愛媛県高等学校総合体育大会
平成22年 6月 6日・7日
松山中央公園

男子団体

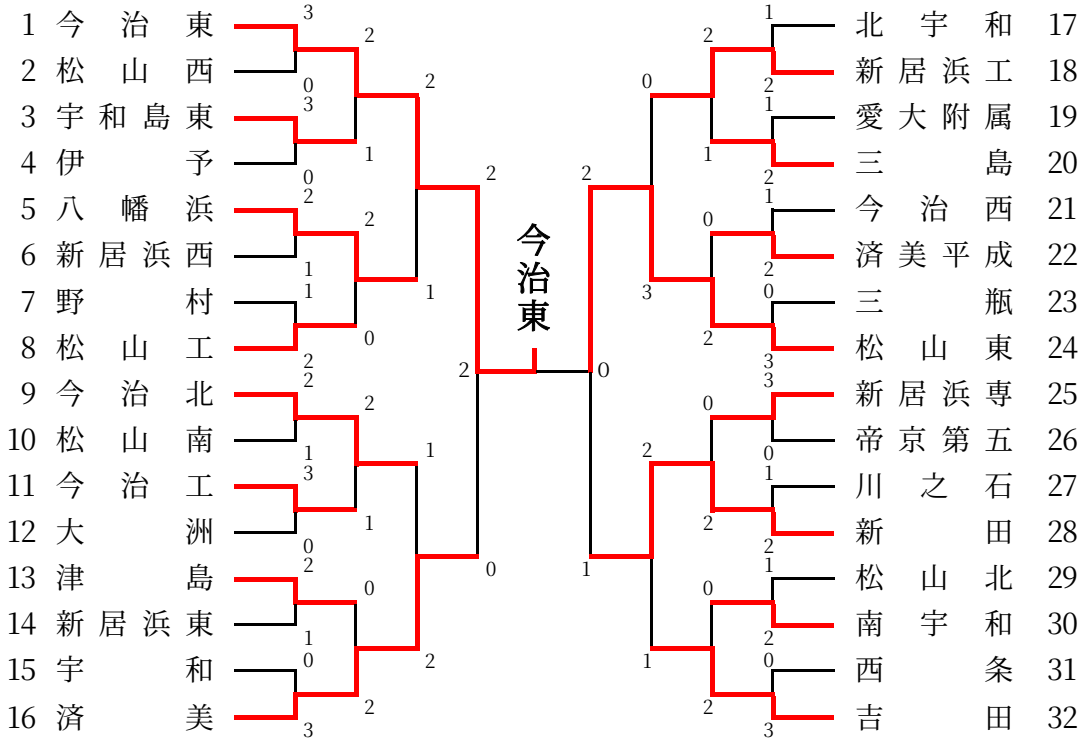

今治東	2	ー	0	松山東
西坂・津村	4	ー	0	曽我部・河合
村上・大西	4	ー	0	大石・井手
渡部・相原		ー		岩佐・伊田

女子団体

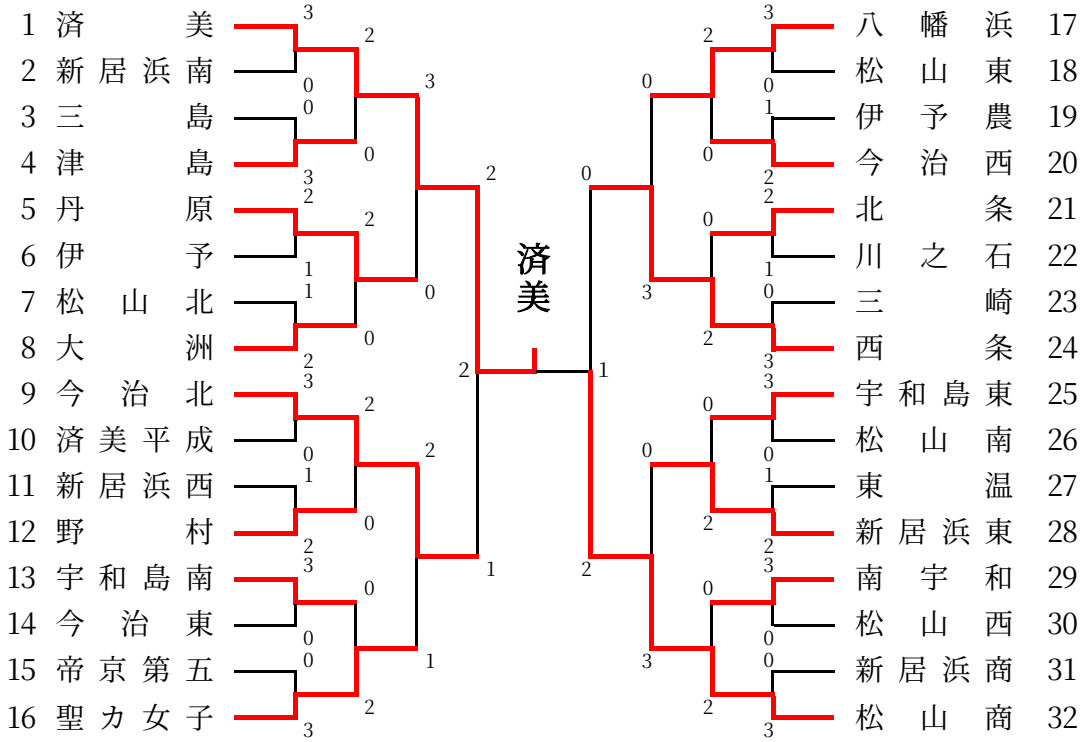

済美	2	ー	1	松山商業
佐伯・菅野	0	ー	4	藤野・大木
菊池・池原	4	ー	3	若江・岡崎
久保・井上	4	ー	2	酒井・前田

愛媛県総合体育大会
平成 22年 6月 5,6日
空港東、松山中央公園

男子個人

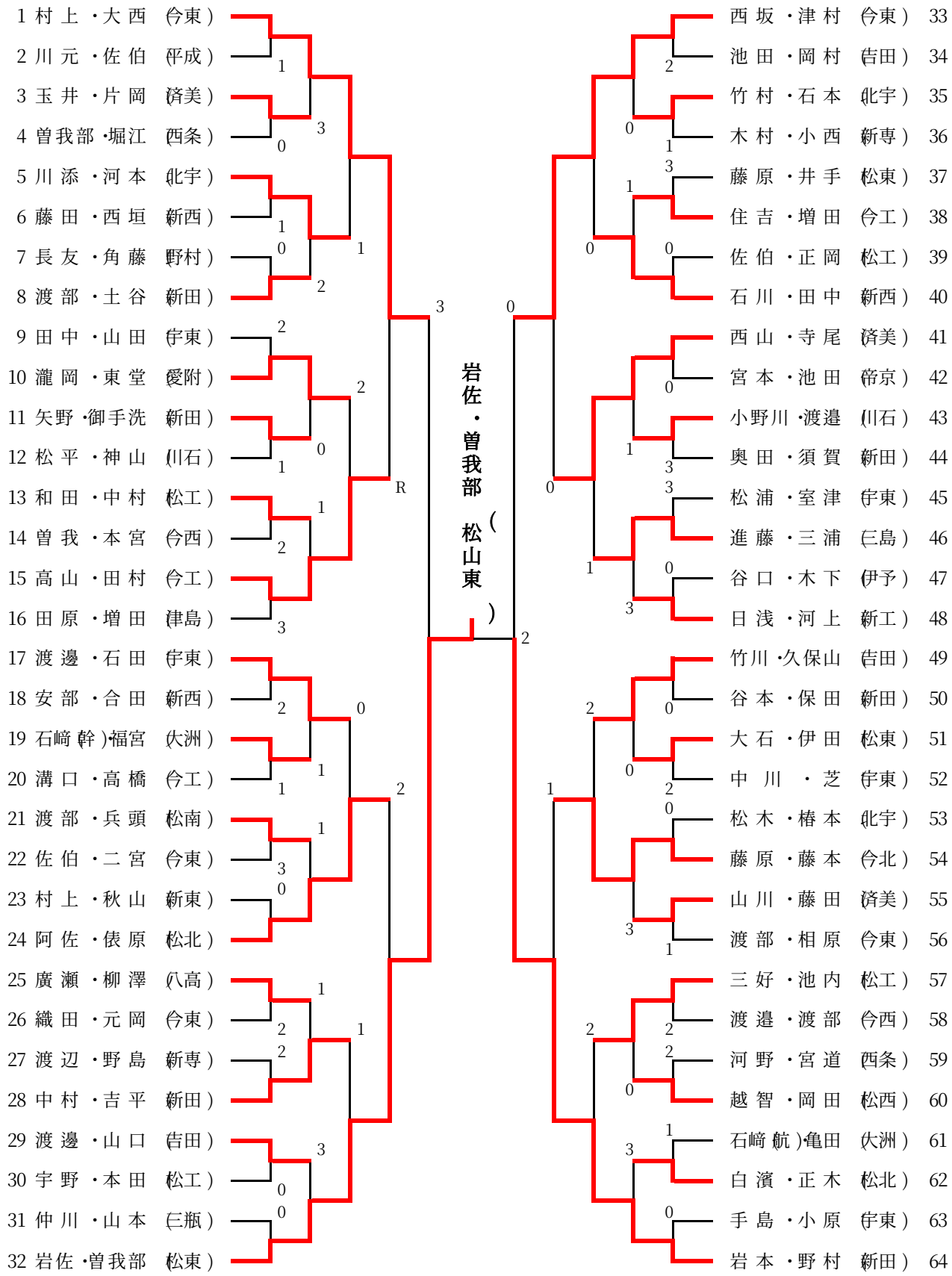

愛媛県総合体育大会
平成22年6月5,6日
空港東、松山中央公園
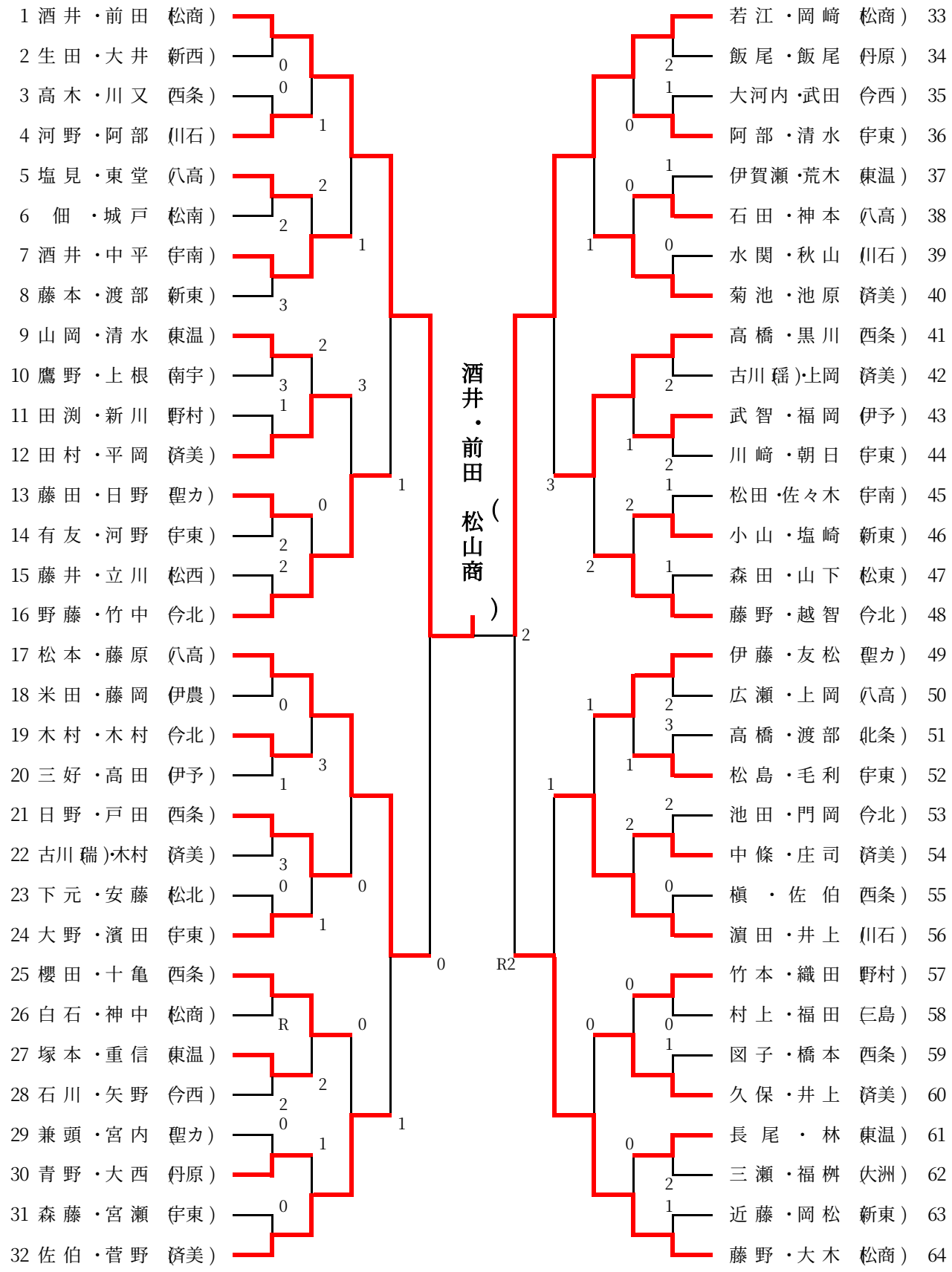
女子個人