第１３５回　今治市民ソフトテニス大会

日　時　平成２５年５月　４日（土）９：００～

場　所　今治市桜井スポーツランドテニスコート

【中学校男子の部】

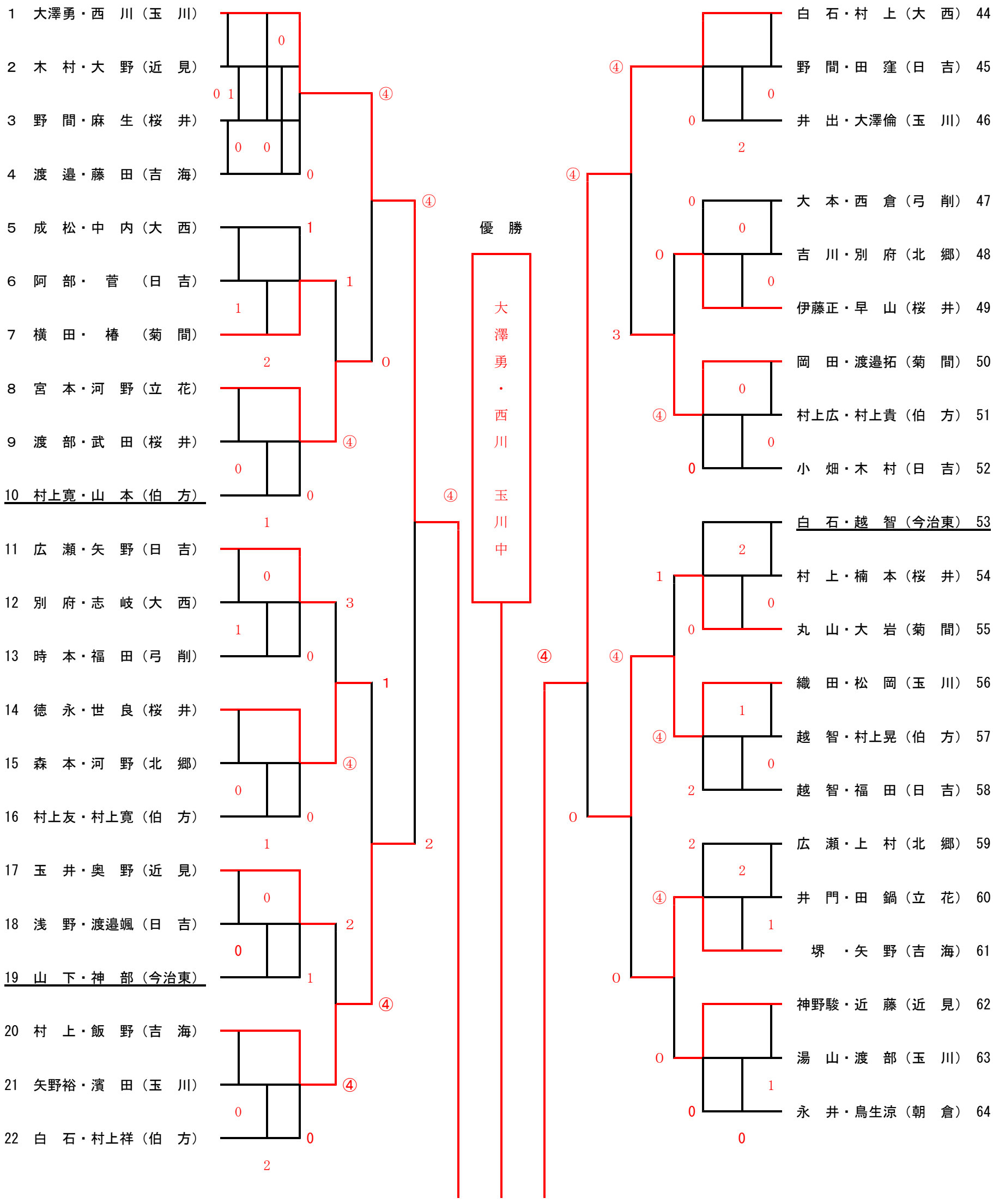

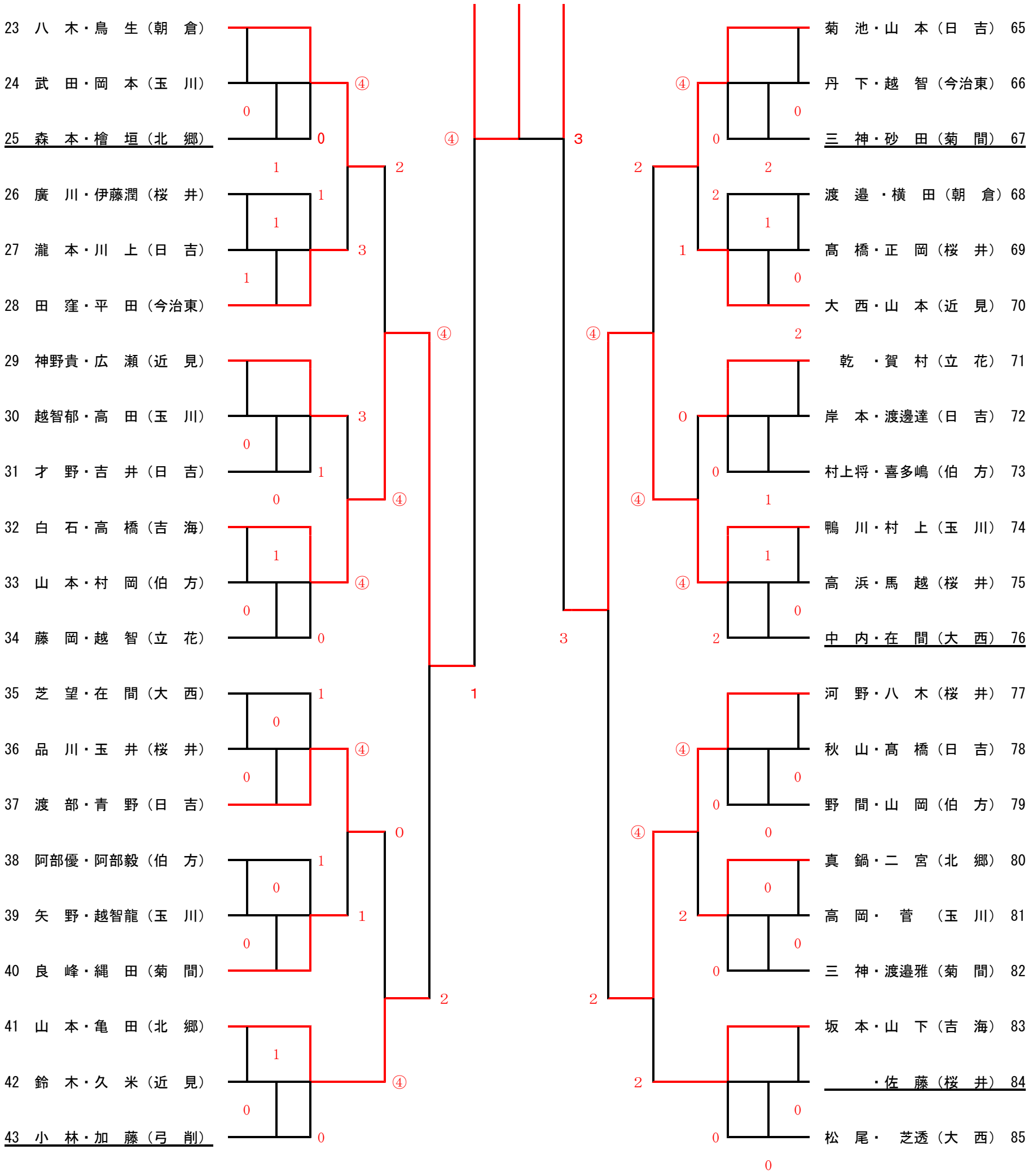

1 位	大澤勇・西 川	玉川 中	5 位	村 上・飯 野	吉海 中
2 位	白 石・村 上	大西 中	5 位	織 田・松 岡	玉川 中
3 位	白 石・高 橋	吉海 中	5 位	山 本・亀 田	北郷 中
3 位	鴨 川・村 上	玉川 中	5 位	河 野・山 木	桜井 中