平成25年度　愛媛県中学生新人ソフトテニス大会

平成25年11月24日
松山中央公園
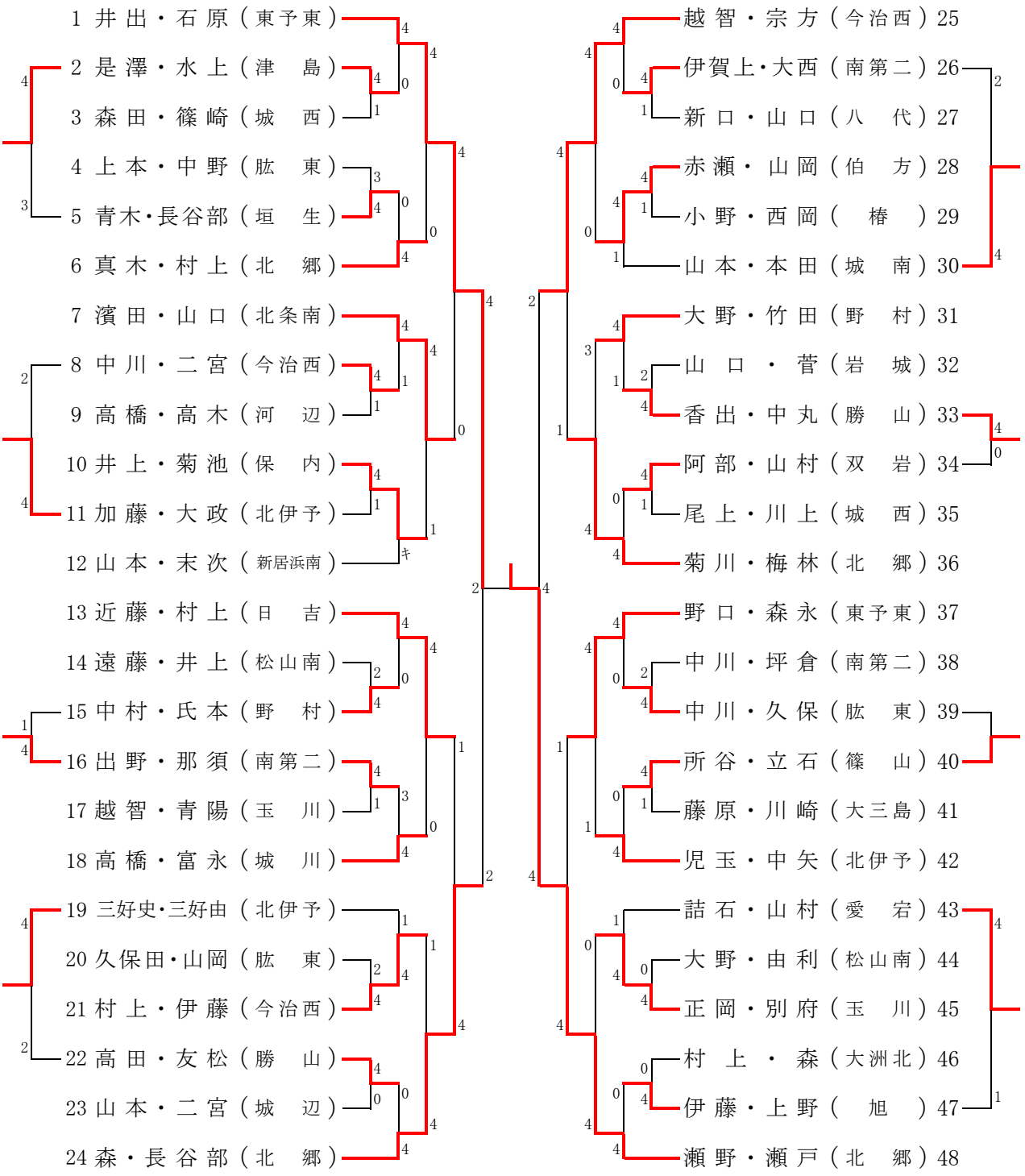
女子個人