令和4年度　今治・越智中学校総合体育大会：ソフトテニス競技（男子個人）

日 時：令和4年6月1日（水）

会 場：今治市営スポーツパーク

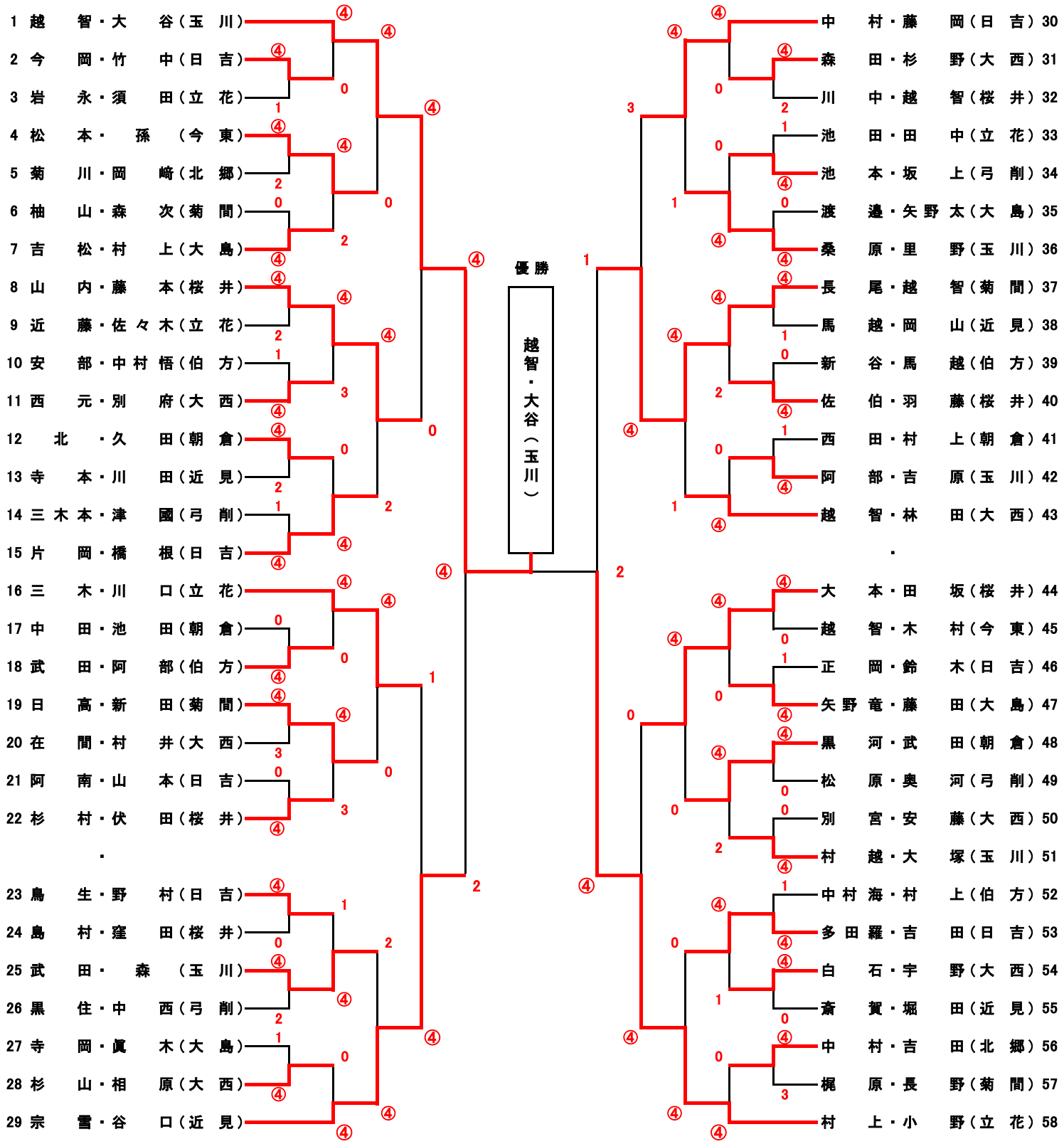

敗者復活戦：3回戦で敗退した8ペアによるフリー抽選で対戦相手を決定（同校対戦はしない）